*Made in France*

# CHAISES NICOLLE®

## TABOURET H45 OUTDOOR

## FICHE TECHNIQUE

**Ref: TB 45 O**

### DIMENSIONS

Hauteur assise : 45 cm
Emprise au sol: 36 x 36 cm
Diamètre assise: 33,5 cm

### POIDS

3,9 kg

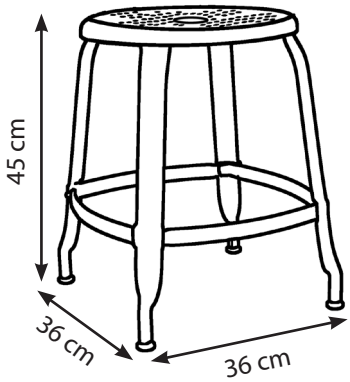


## CARACTERISTIQUES TECHNIQUES

| | |
|---|---|
| **FABRICANT** | SARL CHAISES NICOLLE |
| **DESIGN** | Paola NAVONE - STUDIO OTTO |
| **PAYS D'ORIGINE** | France |
| **DESCRIPTION** | Tabouret en métal sans dossier |
| **ASSISE** | Métal perforé |
| **PATINS DE PIEDS** | Polyéthylène |
| **TRAITEMENT ANTIROUILLE** | Cataphorèse qualité aéronautique |
| **THERMOLAQUAGE** | AXALTA® POLYESTER AE FINE TEXTURE<br>Agréments: P-0145, P-0846, P-0673, P-0800 et P1661 |
| **FINITIONS STANDARD** | - RAL 1007 - Jaune Narcisse Brillant<br>- RAL 3020 - Rouge Signalisation Brillant<br>- RAL 5024 - Bleu Pastel Brillant<br>- RAL 2004 - Orangé Pur Brillant<br>- RAL 6003 - Vert Olive Mat<br>- RAL 9005 - Noir Mat<br>- RAL 9016 - Blanc Brillant<br>- Février 4 (Gris Acier)<br>- RAL 5017 - Bleu Signalisation texturé<br>- RAL RAL 9010 - Blanc Pur texturé |

### ENTRETIEN

Utilisation outdoor.
Rincer régulièrement à l'eau douce en bord de mer.
Dépoussiérer avec un chiffon sec ou légèrement humide.
Ne pas utiliser de nettoyants abrasifs ou de produits chimiques agressifs.

CHAISES NICOLLE® - 106, RUE VIEILLE DU TEMPLE • 75003 PARIS • +33 (0)1 42 71 61 37
+33 (0)1 73 55 72 76 • contact@chaises-nicolle.fr • www.chaises-nicolle.fr
SARL AU CAPITAL DE 1500 EUROS • RCS PARIS 511 716 359 • TVA FR 26511716359 • EORI FR 511 716 359 00035